Mikasa

NETIS KT-190125-A

セル付 自走 水タンク タコ・アワーメーター 軽油 超低騒音型

バイブレーションローラー

MRH-503DS-SS

本体価格：¥2,040,000（税別）※

MRH-503DS-SSC

本体価格：¥2,160,000（税別）※

進化

騒音値94dB

NETIS登録・国土交通省指定

一層進化した超低騒音型
バイブレーションローラー

主な特長

高次元の安全性

- 高出力を維持したまま騒音を低減するダブルマフラー
- 機械式駐車ブレーキ、輪止めを標準装備
- デッドマン装置
- LED前照灯・ゴムバンパー
- セルスタート安全設計
- 坂道暴走抑制機構

抜群の操作性

- ハンドル防振性の向上
  …手腕振動を40％低減（従来比）
- 操作性を向上させた油圧ポンプを採用
- 散水タンク（32L）
- 寒冷地仕様（型式:MRH-503DS-SSC）

先進のメンテナンス性

- フルオープンボンネットとサイドカバー
- タコ・アワーメーター標準装備

※当社製品は、特定の販路・顧客を対象としているため、総額表示義務の対象外となります。

高次元の安全性

機械式駐車ブレーキ、輪止めを標準装備

後進時の事故を防止する
デッドマン装置

走行レバーが停止位置の時だけ
始動する
セルスタート安全設計

高出力を維持したまま
騒音を低減する
ダブルマフラー

**LED前照灯・
ゴムバンパー**

抜群の操作性

手腕振動を40%低減(対501DS)
ハンドル防振性の向上

寒冷地仕様
(503DS-SSC)

散水タンク(32L)

先進のメンテナンス性

メンテナンスのしやすい**フルオープンボンネット、サイドカバー**

作業・メンテナンスの管理に
欠かせない
タコ・アワーメーター

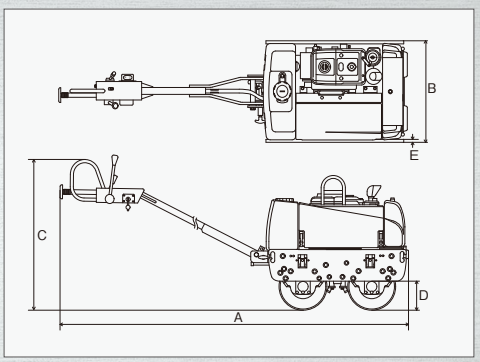

型　式	機械質量 (kg)	機体寸法 (mm) (格納時)	ドラム寸法 (mm)	軸間 (mm)	クリアランス		遠心力 kN (kgf)	振動数 Hz (v.p.m)	静線圧		動線圧	
					カーブ	ウォール			前輪	後輪	前輪	後輪
									N/cm(kgf/cm)			
MRH-503DS-SS セルスタート	560 (592)*	(A)2,265(1,210) (B)617 (C)1,185(1,725)	外径:355 幅:575	500	(D)213	(E)21	9.8 (1,000)	55 (3,300)	39.2 (4.0)	56.3 (5.7)	123 (12.6)	141 (14.4)
MRH-503DS-SSC セルスタート	575 (607)*	(A)2,265(1,210) (B)617 (C)1,185(1,725)	外径:355 幅:575	500	(D)213	(E)21	9.8 (1,000)	55 (3,300)	42.1 (4.3)	55.9 (5.7)	127 (13.0)	141 (14.4)

＊( )内は、水タンクを満タンにした運転質量です。

型　式	速度 (km/h)	最大作業勾配 %(度)	タンク容量 (L)		エンジン (最高出力)	始動方法
			水	オイル		
MRH-503DS-SS セルスタート	0～3	35 (20)	32	14	クボタ E75-E3-NB3 4.6kW(6.3PS)	セルスタート
MRH-503DS-SSC セルスタート	0～3	35 (20)	32	14	クボタ E75-E3-NB3 4.6kW(6.3PS)	セルスタート

ローラー運転作業は
「ローラー運転業務に係わる
特別教育」の受講が必要です。

本カタログ製品は予告なく変更することがあります。

三笠産業株式会社
MIKASA SANGYO CO., LTD. TOKYO, JAPAN
本　社：東京都千代田区神田猿楽町1丁目4番3号　TEL 03-3292-1411
工　場：群馬県館林市／埼玉県春日部市　https://www.mikasas.jp/

52J-2105-03T